SOLBERG®

可能性の発見

小型コンパクト真空吸込フィルタ

CSLシリーズ 3/8”～3” BSPP

用途及び装置

- 真空ポンプ及びシステム：油回転式、ドライ式
- 真空包装装置
- 真空吸着
- ブロワ：サイドチャンネルとルーツ
- 吸込サクションフィルタ
- 空気圧輸送システム
- 土壌通気／改善
- 印刷機械
- 工場自動化装置
- 漏れ試験機
- 木工
- 医療

特長と仕様

- 真空レベル：典型的な真空レベルは1×10^{-3}mmHg（1.3×10^{-3}mbar）
- シームレスハウジング
- 真空用継手
- ステンレス製クリップ
- 低い圧力損失
- 確実なOリングシール構造
- 特に水平に又は裏返しに据え付けた場合、塵を吸着する能力が大きく、現場での清掃が簡単
- ハウジング材質：炭素鋼
- 仕上塗装：粉体塗装（標準：黒）
- ポリエステル：5ミクロンで99%以上のろ過精度
- ペーパー：2ミクロンで99%以上のろ過精度
- 使用可能温度範囲：最低－26℃、最高104℃
- エレメント交換差圧：初期差圧から255～380mm H_2O
- 圧損データの提出可

オプション（お問い合わせください）

- 真空計
- 高吸着能力対応のドームフード
- ステンレス仕様あり
- エポキシコーティングハウジング
- 脱臭対策のための活性炭プレフィルタ
- サポートブラケット
- 低圧用または振動対策モデル
- ブロワ用排気フィルタ

形状

概略図

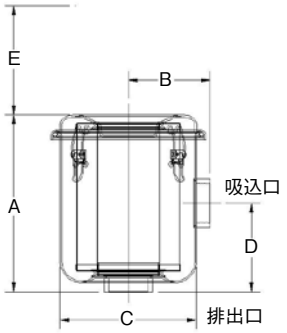

寸法公差：±6mm

I＝標準型　S＝高性能型

	ポリエステル エレメント	ペーパー エレメント	BSPP 接続 口径	寸法：mm A	B	C	D	E	定格流量m³/h 公称 定格値	エレメント 定格値	概算 質量Kg
I	CSL-825-039HC	CSL-824-039HC	3/8"	92	57	95	48	76	31	45	0.40
I	CSL-825-050HC	CSL-824-050HC	1/2"	92	57	95	48	76	31	45	0.40
I	CSL-843-050HC	CSL-842-050HC	1/2"	111	76	149	64	83	34	95	1.4
I	CSL-825-075HC	CSL-824-075HC	3/4"	95	57	95	48	76	41	45	0.40
S	CSL-843-075HC	CSL-842-075HC	3/4"	111	76	149	64	83	43	95	1.4
I	CSL-843-101HC	CSL-842-101HC	1"	111	83	149	67	83	60	95	1.4
S	CSL-849-101HC	CSL-848-101HC	1"	171	105	186	114	133	68	200	2.3
I	CSL-843-126HC	CSL-842-126HC	1 1/4"	111	83	149	67	83	94	95	1.4
S	CSL-849-126HC	CSL-848-126HC	1 1/4"	171	105	186	114	133	102	200	2.3
I	CSL-849-151HC	CSL-848-151HC	1 1/2"	171	105	186	114	133	136	200	2.3
I	CSL-851-201HC	CSL-850-201HC	2"	260	116	222	127	235	298	495	6.8
I	CSL-851-251HC	CSL-850-251HC	2 1/2"	267	130	222	140	235	357	495	6.8
I	CSL-239-301C*	CSL-238-301C*	3"	400	226	337	222	279	510	970	15

＊吸込口及び排出口に1/4"のタップ付

真空吸込フィルタ

CSLシリーズ 3”～6” BSPT

用途及び装置

- 真空ポンプ及びシステム：油回転式、ドライ式
- 真空包装装置
- 真空炉
- ブロワ：サイドチャンネルとルーツ
- 吸込サクションフィルタ
- 空気圧輸送システム
- 工場自動化装置
- 燃え殻処理
- 食品工業
- 製紙
- ガラス、セラミック加工
- 汚水ばっ気
- 木工
- セメント
- 高層ビルシステム
- 印刷機械
- 医療
- 化学装置

特長と仕様

- 真空レベル：典型的な真空レベルは1×10^{-3}mmHg（1.3×10^{-3}mbar）
- メンテナンスを簡単にするための高性能Tボルト
- ハウジング材質：炭素鋼、仕上塗装：エナメル塗装（標準：黒）
- 低い圧力損失
- 確実なOリングシール構造
- 特に水平に又は裏返しに据え付けた場合、塵を吸着する能力が大きく、現場での清掃が簡単
- ゲージタップは 吸込口と排出口とも1/4”
- 出荷前に気密試験実施
- ポリエステル：5ミクロンで99%以上のろ過精度
- ペーパー：2ミクロンで99%以上のろ過精度
- 使用可能温度範囲：最低－26℃、最高104℃
- エレメント交換差圧：初期差圧から255～380mm H_2O
- 圧損データの提出可

オプション（お問い合わせください）

- 水平型
- 各種エレメント
- 大容量フィルタ
- ステンレス仕様
- エポキシコーティングハウジング
- サポートブラケット
- 客先ご要求接続継手
- 脱臭対策のための活性炭プレフィルタ

形状

概略図

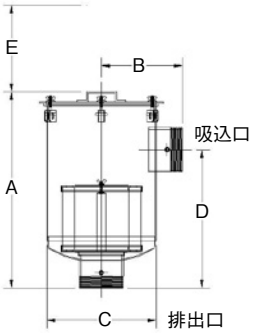

寸法公差：±6mm

I＝標準型　S＝高性能型

	ポリエステルエレメント	ペーパーエレメント	BSPT接続口径	寸法：mm A	B	C	D	E	定格流量m³/h 公称定格値	エレメント定格値	概算質量Kg
I	CSL-235P-301	CSL-234P-301	3"	689	229	356	470	254	510	970	21
S	CSL-335P-301	CSL-334P-301	3"	689	229	356	470	381	510	1360	23
I	CSL-235P-401	CSL-234P-401	4"	689	229	356	470	254	885	970	23
S	CSL-335P-401	CSL-334P-401	4"	689	229	356	470	381	885	1360	25
I	CSL-245P-501	CSL-244P-501	5"	714	279	470	495	254	1360	1500	37
S	CSL-345P-501	CSL-344P-501	5"	714	279	470	495	381	1360	1870	40
I	CSL-275P-601	CSL-274P-601	6"	740	305	470	521	254	1870	1870	43
S	CSL-375P-601	CSL-374P-601	6"	740	305	470	521	381	1870	2550	44

SOLBERG®

可能性の発見

真空吸込フィルタ

CSLシリーズ DN80～DN150 PN10 パターンフランジ

用途及び装置

- 真空ポンプ及びシステム：油回転式、ドライ式
- 真空包装装置
- 真空炉
- ブロワ：サイドチャンネルとルーツ
- 吸込サクションフィルタ
- 空気圧輸送システム
- 工場自動化装置
- 燃え殻処理
- 食品工業
- 製紙
- ガラス、セラミック加工
- 汚水ばっ気
- 木工
- セメント
- 高層ビルシステム
- 印刷機械
- 医療
- 化学装置

特長と仕様

- 真空レベル：典型的な真空レベルは1×10^{-3}mmHg（1.3×10^{-3}mbar）
- メンテナンスを簡単にするための高性能Tボルト
- ハウジング材質：炭素鋼、仕上塗装：エナメル塗装（標準：黒）
- 低い圧力損失
- 確実なOリングシール構造
- 特に水平に又は裏返しに据え付けた場合、塵を吸着する能力が大きく、現場での清掃が簡単
- ゲージタップは 吸込口と排出口とも1/4”
- 出荷前に気密試験実施
- ポリエステル：5ミクロンで99%以上のろ過精度
- ペーパー：2ミクロンで99%以上のろ過精度
- 使用可能温度範囲：最低−26℃、最高104℃
- エレメント交換差圧：初期差圧から255～380mm H_2O
- 圧損データの提出可

オプション（お問い合わせください）

- 水平型
- 各種エレメント
- 大容量フィルタ
- ステンレス仕様
- エポキシコーティングハウジング
- サポートブラケット
- お客様ご要求接続継手
- 脱臭対策のための活性炭プレフィルタ
- JISサイズフランジ

形状

概略図

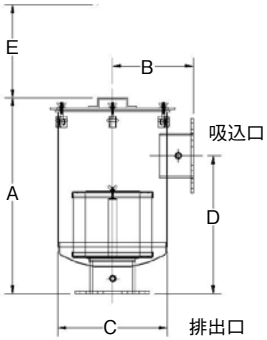

寸法公差：±6mm

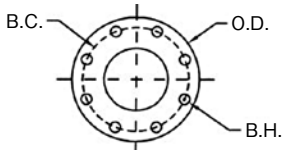

フランジオリエンテーション

I＝標準型　S＝高性能型

	ポリエステルエレメント	ペーパーエレメント	フランジインレット＆アウトレット	寸法：mm A	B	C	D	E	定格流量m³/h 公称定格値	エレメント定格値	概算質量Kg
I	CSL-235P-DN80	CSL-234P-DN80	DN80	689	229	356	470	381	885	970	28
S	CSL-335P-DN80	CSL-334P-DN80	DN80	689	229	356	470	508	885	1360	29
I	CSL-235P-DN100	CSL-234P-DN100	DN100	689	229	356	470	381	885	970	28
S	CSL-335P-DN100	CSL-334P-DN100	DN100	689	229	356	470	508	885	1360	29
I	CSL-245P-DN125	CSL-244P-DN125	DN125	714	279	470	495	381	1360	1500	40
S	CSL-345P-DN125	CSL-344P-DN125	DN125	724	279	470	495	508	1360	1870	41
I	CSL-275P-DN150	CSL-274P-DN150	DN150	740	305	470	521	381	1870	1870	50
S	CSL-375P-DN150	CSL-374P-DN150	DN150	740	305	470	521	508	1870	2550	51

フランジパターン PN10	寸法：mm O.D.	B.C.	B.H.	穴数	フランジ板厚 mm
DN80	200	160	18	8	10
DN100	220	180	18	8	10
DN125	250	210	18	8	10
DN150	285	240	22	8	10

SOLBERG®

真空吸込フィルタ

CSLシリーズ DN200〜DN300 PN10 パターンフランジ

用途及び装置

- 真空ポンプ及びシステム：油回転式、ドライ式
- 真空包装装置
- 真空炉
- ブロワ：サイドチャンネルとルーツ
- 吸込サクションフィルタ
- 空気圧輸送システム
- 工場自動化装置
- 燃え殻処理
- 食品工業
- 製紙
- ガラス、セラミック加工
- 汚水ばっ気
- 木工
- セメント
- 高層ビルシステム
- 印刷機械
- 化学装置

特長と仕様

- 真空レベル：典型的な真空レベルは1×10^{-3}mmHg（1.3×10^{-3}mbar）
- メンテナンスを簡単にするための高性能Tボルト
- ハウジング材質：炭素鋼、仕上塗装：エナメル塗装（標準：黒）
- 低い圧力損失
- 確実なOリングシール構造
- 特に水平に又は裏返しに据え付けた場合、塵を吸着する能力が大きく、現場での清掃が簡単
- ゲージタップは 吸込口と排出口とも1/4”
- 出荷前に気密試験実施
- ポリエステル：5ミクロンで99%以上のろ過精度
- ペーパー：2ミクロンで99%以上のろ過精度
- 使用可能温度範囲：最低−26℃、最高104℃
- エレメント交換差圧：初期差圧から255〜380mm H_2O
- 圧損データの提出可

オプション（お問い合わせください）

- 水平型
- 各種エレメント
- 大容量フィルタ
- ステンレス仕様
- エポキシコーティングハウジング
- サポートブラケット
- お客様ご要求接続継手
- 脱臭対策のための活性炭プレフィルタ
- JISサイズフランジ

形状

概略図

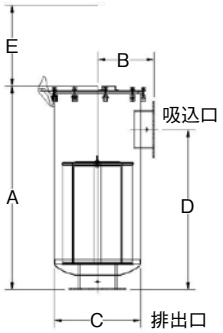

寸法公差：±6mm

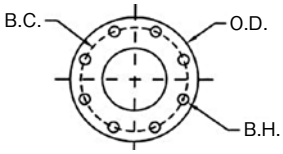

フランジオリエンテーション

I＝標準型　S＝高性能型

	ポリエステルエレメント	ペーパーエレメント	フランジサイズ	寸法：mm A	B	C	D	E	定格流量m³/h 公称定格値	エレメント定格値	概算質量Kg
I	CSL-377P-DN200	CSL-376P-DN200	DN200	965	356	572	648	508	3060	3105	83
S	CSL-385P-DN250	CSL-384P-DN250	DN250	1130	410	686	864	381	4930	11220	115
S	CSL-485P-DN300	CSL-484P-DN300	DN300	1130	410	686	864	559	4930	11220	125
S	*CSL-685P-DN250	CSL-384P(2)-DN250	DN250	1461	406	672	1143	838	4930	11220	171
S	*CSL-685P-DN300	CSL-384P(2)-DN300	DN300	1461	406	672	1143	838	4930	11220	171
S	*CSL-485P(2)-DN300	CSL-484P(2)-DN300	DN300	1765	406	672	1448	635	8415	16000	209

フランジパターン PN10	寸法：mm O.D.	B.C.	B.H.	穴数	フランジ板厚 mm
DN200	340	295	22	8	10
DN250	395	350	22	12	13
DN300	445	400	22	12	13

SOLBERG®

コンパクトT型真空吸込フィルタ

CT/STシリーズ 2”～6” BSPP

用途及び装置

- 真空ポンプ及びシステム：油回転式、ドライ式
- 真空包装装置
- 真空炉
- ブロワ：サイドチャンネルとルーツ
- 工場自動化装置
- 燃え殻処理
- 空気圧輸送システム
- 食品工業
- 製紙
- ガラス、セラミック加工
- 汚水ばっ気
- 木工
- セメント
- 高層ビルシステム
- 印刷機械
- 医療
- 化学装置

特長と仕様

- 真空レベル：典型的な真空レベルは1×10^{-3}mmHg（1.3×10^{-3}mbar）
- T型のコンパクト設計。保守部分も最小限。
- 吸込口がエレメントの上部にあるため、エレメントの寿命が延び、メンテナンス周期が長くなります。
- キャストアルミトップ（耐腐食）には加工継手が一体となっています。
- T型設計により配管を必要最小限にできます。
- ゲージポートは1/4”
- 透明バケットにも対応できます。
- 高耐久性炭素鋼バケット
- Drop-Downハウジングにより保守と塵の管理が簡単。
- キャスティング上部にはブラケット用のタップが４箇所あります。
- 低い圧力損失で確実なシール構造
- 使用可能温度範囲：最低－26℃、最高104℃
- エレメント交換差圧：初期差圧から255～380mm H_2O
- スイングボルトは5”と6”に採用

オプション（お問い合わせください）

- 吸込条件の厳しい環境下用
- 全てのサイズにスイングボルト利用可能
- 脱臭対策のための活性炭プレフィルタ
- エポキシコーティングハウジング
- 各種エレメント

形状

概略図

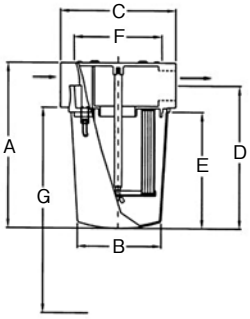

寸法公差：±６mm

I＝標準型　S＝高性能型

	ポリエステルエレメント	ペーパーエレメント	BSPP接続口径	寸法：mm A	B	C	D	E	F	G	定格流量m³/h 公称定格値	エレメント定格値	概算質量Kg
I	CT-851-201C	CT-850-201C	2″	330	194	229	276	229	143	457	298	495	7.2
I	CT-851-251C	CT-850-251C	2-1/2″	330	194	229	276	229	143	457	357	495	6.8
I	ST-235P-301C	ST-234P-301C	3″	505	251	343	435	356	254	635	510	970	13
I	ST-235P-401C	ST-234P-401C	4″	505	251	343	435	356	254	635	884	970	11
I	CT-235P-301C	CT-234P-301C	3″	479	251	343	410	330	254	635	510	970	14
I	CT-235P-401C	CT-234P-401C	4″	479	251	343	410	330	254	635	884	970	12
S	CT-275P-501C	CT-274P-501C	5″	464	406	483	365	251	375	508	1360	1870	23
I	CT-275P-601C	CT-274P-601C	6″	464	406	483	365	251	375	508	1870	1870	20

吸込条件の悪い環境下でのろ過

真空吸込フィルタ
SpinMeister™／デュアルT型

用途及び装置

- 木工／ルータテーブル
- MDF、おが屑
- 真空システム
- スクリューコンプレッサ
- 材料ハンドリングシステム
- 空気圧輸送システム
- 食品加工
- プラスチック

特長と仕様

- 粉塵の多い極度に厳しい条件下でのろ過に最適です。
- フィルタエレメントの寿命を大幅に延長できます。
- 吸気による遠心力は微粒子を空気流から分離し、外側カバー付近に移動させ排出口から排出されます。
- SpinMeister™プレクリーナ：15ミクロンまでの微粒子に対して、85%以上の分離効率
  - 高耐久性の繊維含浸合成材料
  - SpinMeisterは圧力降下の低減が少なく、流入空気内の大きな異物を除去できます。
- 空気流はその後下流の吸込フィルタに進入し、99%以上のろ過精度を持つプリーツ型エレメントでろ過されます。
- 透明バケットは2”から4”までの接続口径モデルに適用されます。
  - 大きな塵保持能力
  - クリップリリースシェルによりメンテナンスが簡単
- 高耐久性炭素鋼バケットを採用：5”～6”接続
- 確実なシール構造
- ポリエステル：5ミクロンで99%以上のろ過精度
- ペーパー：2ミクロンで99%以上のろ過精度
- 使用可能温度範囲：最低－26℃、最高104℃

オプション（お問い合わせください）

- 各種形状
  - 吸込L型フィルタ
  - 吸込フィルタアセンブリ
- アルミ製SpinMeisters™
- 大容量フィルタ
- 各種エレメント
- VS及びVLシリーズモデル

形状

SpinMeister　　T型フィルタ

概略図

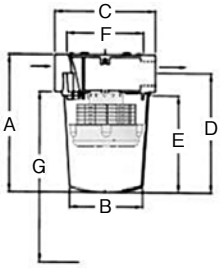

寸法公差：±6mm

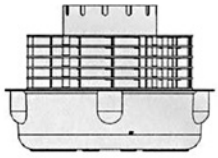

SpinMeister™
特許登録済み

E＝超高性能型

	SpinMeister	ポリエステル エレメント	ペーパー エレメント	BSPP 接続 口径	寸法：mm A	B	C	D	E	定格流量m³/h フィルタ w/ SM	フィルタ w/ エレメント	エレメント のみ
E	ST-SML235-201C	ST-851/1-201C	ST-850/1-201C	2”	413	362	229	318	559	68-187	298	495
E	ST-SML235-251C	ST-851/1-251C	ST-850/1-251C	2 1/2"	413	362	229	318	559	68-188	357	495
E	ST-SML345-301C	ST-235P-301C	ST-234P-301C	3”	502	432	343	356	635	170-340	510	970
E	ST-SML445-301C	ST-235P-301C	ST-234P-301C	3”	502	432	343	356	635	340-765	510	970
E	ST-SML345-401C	ST-235P-401C	ST-234P-401C	4”	502	432	343	356	635	170-340	884	970
E	ST-SML445-401C	ST-235P-401C	ST-234P-401C	4”	502	432	343	356	635	340-765	884	970
E	CT-SM6-501C*	CT-275P-501C	CT-274P-501C	5”	483	368	483	251	508	765-1360	508	1360
E	CT-SM6-601C*	CT-275P-601C	CT-274P-601C	6”	483	368	483	251	508	765-1530	508	1870

上記から選択ください。　どちらかの型式と組み合わせてください。

STは透明バケットを示します。
SpinMeisterは特許登録済

SOLBERG®

可能性の発見

コンパクトL型真空フィルタ

VLシリーズ 3”～6” BSPT、DN80～DN150 PN10 パターンフランジ

用途及び装置

- 真空ポンプ及びシステム：油回転式、ドライ式
- 真空包装装置
- 真空炉
- 空気圧輸送システム
- 工場自動化装置
- 燃え殻処理
- 食品工業
- 製紙
- ガラス、セラミック加工
- 汚水ばっ気
- 木工
- セメント
- 高層ビルシステム
- 印刷機械
- 医療
- 化学装置

特長と仕様

- 真空レベル：典型的な真空レベルは1×10^{-3}mmHg（1.3×10^{-3}mbar）
- スペースの狭いところに設置できるコンパクト設計
- クイックリリースVバンドクランプによりメンテナンスが容易
- 耐久性の高い炭素鋼構造
- 確実なOリングシール構造
- 塵を吸着する能力が大きく、現場での清掃も簡単
- 低い圧力損失
- ゲージタップは吸込口と排出口とも1/4”
- ポリエステル：5ミクロンで99%以上のろ過精度
- ペーパー：2ミクロンで99%以上のろ過精度
- 使用可能温度範囲：最低−26℃、最高104℃
- エレメント交換差圧：初期差圧から255～380mm H_2O
- 圧損データの提出可

オプション（お問い合わせください）

- 水平型（VSシリーズ）
- 大型ハウジング（高吸着能力）
- 各種エレメント
- ステンレス仕様
- エポキシコーティングハウジング
- サポートブラケット
- お客様ご要求接続継手
- 脱臭対策のための活性炭プレフィルタ

形状

概略図

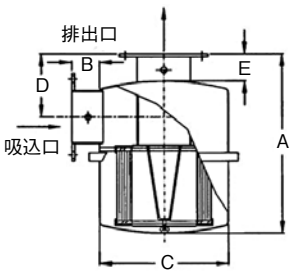

約385mmの作業エリアが必要

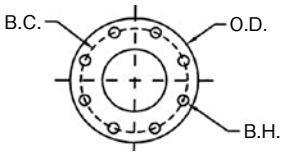

フランジオリエンテーション

寸法公差：±6mm

I＝標準型　S＝高性能型　E=超高性能型

	ポリエステルエレメント	ペーパーエレメント	接続サイズ	継手タイプ	寸法：mm A	B	C	D	E	定格流量m³/h 公称定格値	エレメント定格値	概算質量Kg
E	VL-275P-301	VL-274P-301	3"	BSPT	572	89	406	178	64	510	1870	28
E	VL-275P-401	VL-274P-401	4"	BSPT	597	89	406	203	89	885	1870	29
S	VL-275P-501	VL-274P-501	5"	BSPT	597	89	406	203	89	1360	1870	29
I	VL-275P-601	VL-274P-601	6"	BSPT	597	89	406	203	89	1870	1870	30
E	VL-275P-DN80	VL-274P-DN80	DN80	Flange	597	89	406	203	89	885	1870	30
E	VL-275P-DN100	VL-274P-DN100	DN100	Flange	597	89	406	203	89	885	1870	30
S	VL-275P-DN125	VL-274P-DN125	DN125	Flange	597	89	406	203	89	1360	1870	31
I	VL-275P-DN150	VL-274P-DN150	DN150	Flange	597	89	406	203	89	1870	1870	31

フランジパターン PN10	寸法：mm O.D.	B.C.	B.H.	穴数	フランジ板厚 mm
DN80	200	160	18	8	10
DN100	220	180	18	8	10
DN125	250	210	18	8	10
DN150	285	240	22	8	10

SOLBERG®

コンパクトT型真空フィルタ

VSシリーズ 3”～6” BSPT、DN80～DN150 PN10 パターンフランジ

用途及び装置

- 真空ポンプ及びシステム：油回転式、ドライ式
- 真空包装装置
- 真空炉
- 工場自動化装置
- 燃え殻処理
- 空気圧輸送システム
- 食品工業
- 製紙
- ガラス、セラミック加工
- 汚水ばっ気
- 木工
- セメント
- 高層ビルシステム
- 印刷機械
- 医療
- 化学装置

特長と仕様

- 真空レベル：典型的な真空レベルは1×10^{-3}mmHg（1.3×10^{-3}mbar）
- スペースの狭いところに設置できるコンパクト設計
- クイックリリースVバンドクランプによりメンテナンスが容易
- 耐久性の高い炭素鋼構造
- 確実なOリングシール構造
- 塵を吸着する能力が大きく、現場での清掃も簡単
- 低い圧力損失
- ゲージタップは 吸込口と排出口とも1/4”
- ポリエステル：5ミクロンで99%以上のろ過精度
- ペーパー：2ミクロンで99%以上のろ過精度
- 使用可能温度範囲：最低－26℃、最高104℃
- エレメント交換差圧：初期差圧から255～380mm H_2O
- 圧損データの提出可

オプション（お問い合わせください）

- L型フィルタ（VLシリーズ）
- 大型ハウジング（高吸着能力）
- 各種エレメント
- ステンレス仕様
- エポキシコーティングハウジング
- サポートブラケット
- お客様ご要求接続継手
- 脱臭対策のための活性炭プレフィルタ
- JISサイズフランジ

形状

概略図

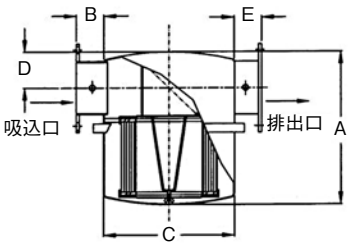

約385mmの作業エリアが必要

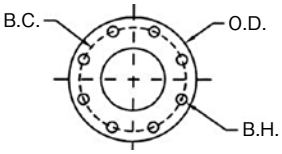

フランジオリエンテーション

寸法公差：±6mm

I＝標準型　S＝高性能型　E＝超高性能型

	ポリエステルエレメント	ペーパーエレメント	接続サイズ	継手タイプ	寸法：mm A	B	C	D	E	定格流量m³/h 公称定格値	エレメント定格値	概算質量Kg
E	VS-275P-301	VS-274P-301	3"	BSPT	508	89	406	114	64	510	1870	29
E	VS-275P-401	VS-274P-401	4"	BSPT	508	89	406	114	89	885	1870	30
S	VS-275P-501	VS-274P-501	5"	BSPT	508	89	406	114	89	1360	1870	30
I	VS-275P-601	VS-274P-601	6"	BSPT	508	89	406	114	89	1870	1870	31
E	VS-275P-DN80	VL-274P-DN80	DN80	Flange	508	89	406	114	89	510	1870	29
E	VS-275P-DN100	VL-274P-DN100	DN100	Flange	508	89	406	114	89	885	1870	29
S	VS-275P-DN125	VS-274P-DN125	DN125	Flange	508	89	406	114	89	1360	1870	30
I	VS-275P-DN150	VS-274P-DN150	DN150	Flange	508	89	406	114	89	1870	1870	30

フランジパターン PN10	寸法：mm O.D.	B.C.	B.H.	穴数	フランジ板厚 mm
DN80	200	160	18	8	10
DN100	220	180	18	8	10
DN125	250	210	18	8	10
DN150	285	240	22	8	10

SOLBERG®

真空吸込フィルタ

ISO-NW＆ISO-K フランジモデル

用途及び装置

- 真空ポンプ及びシステム―油回転式、ドライ式及びスクロール式
- 吸込側からのダストやその他不純物からポンプを守ります
- ポンプから排出される流体や不純物からシステムを守ります(バックストリーミング)
- スクロールポンプ内部シール部からのメカニカルダストを捕捉
- 凝縮ベーパのトラップ
- ギアボックスのベント部からのミストを捕捉
- 漏れ試験機
- 真空コーティング
- 医療／殺菌消毒

特長と仕様

- 真空レベル：典型的な真空レベルは1×10^{-3}mmHg(1.3×10^{-3}mbar)
- エレメントの交換が簡単且つ清潔
- ハウジング材質：炭素鋼(ニッケルメッキ処理)
- ステンレス製クリップ標準装備
- シームレスハウジング
- 水平に又は裏返しに据え付けた場合でも、塵を吸着する能力が大きく、現場での清掃が簡単
- 真空用継手
- 使用可能温度範囲：最低－26℃、最高104℃

エレメントオプション(お問い合わせください)

ポリエステル…… 5ミクロンで99%以上のろ過精度
ペーパー…… 2ミクロンで99%以上のろ過精度
活性アルミナ…… オイルの逆拡散や水分及び酸化ベーパーを防ぎます
活性炭…… ポリエステルエレメントに浸透させた活性炭により、通常のろ過以外にもガスやベーパーからの臭気や不純物も捕捉します
ステンレス製ワイヤーメッシュ…… 耐食性材質及び大きいろ過面積により、凝縮された不純物やオイルベーパーを捕捉します
粒状活性炭…… 通常の活性炭エレメントより高性能でガスやペーパーからの臭気や不純物を捕捉します
ハウジングオプション…… テフロンコーティング、エポキシコーティング、ステンレス

形状

概略図

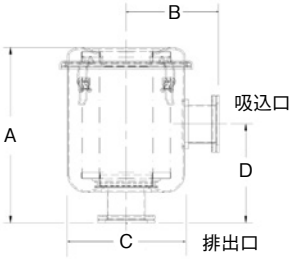

寸法公差：±6mm

	ポリエステルエレメント	ペーパーエレメント	フランジ	寸法：mm A	B	C	D	定格流量m³/h 公称定格値	エレメント定格値	概算質量Kg
I	CSL-825-NW16	CSL-824-NW16	NW16	99	67	95	57	31	45	0.40
I	CSL-843-NW25	CSL-842-NW25	NW25	111	86	146	70	34	95	1
I	CSL-843-NW40	CSL-842-NW40	NW40	111	86	146	70	68	95	1
S	CSL-849-NW40	CSL-848-NW40	NW40	183	117	187	127	68	200	2
I	CSL-851-K63	CSL-850-K63	K63	292	152	225	165	297	495	7
I	CSL-239-K100	CSL-238-K100	K100	386	211	337	206	510	970	15

オプション			
ステンレス製ワイヤーメッシュ	活性炭	活性アルミナ	粒状活性炭
CSL-824S2-NW16	CSL-AC824-NW16	CSL-AA824/8-NW16	CSL-ACG824-NW16
CSL-842S2-NW25	CSL-AC842-NW25	CSL-AA842-NW25	CSL-ACG842-NW25
CSL-848S2-NW40	CSL-AC848-NW40	CSL-AA848-NW40	CSL-ACG848-NW40
CSL-850S2-K63	CSL-AC850-K63	CSL-AA850-K63	CSL-ACG850-K63
CSL-238S2-K100	CSL-AC238-K100	—	—

真空吸込フィルタ

ISO-K フランジ－大型機種
K160-K250 フランジ

用途及び装置

- 真空ポンプ及びシステム：油回転式、ドライ式
- 吸込側からのダストやその他の不純物からポンプを守ります。
- ポンプから排出される流体や不純物からシステムを守ります(バックストリーミング)。
- 凝縮ベーパーのトラップ
- ギアーボックスのベント部からのミストを捕捉
- 漏れ試験機
- 真空蒸着
- 医療／殺菌消毒
- レーザー加工

特長と仕様

- 真空レベル：典型的な真空レベルは1×10^{-3}mmHg(1.3×10^{-3}mbar)
- エレメントの交換が簡単且つ清潔
- ハウジング材質：炭素鋼(亜鉛メッキ)
- 耐久性の良いステンレス製T型ボルト
- O-リングによる確実なシール。
- シームレスハウジング
- 水平に又は裏返しに据え付けた場合でも、塵を吸着する能力が大きく、現場での清掃が簡単。
- 真空継手
- 使用可能温度範囲：最低－26℃、最高104℃

エレメントオプション(お問い合わせください)

ポリエステル…… 5ミクロンで99%以上のろ過精度
ペーパー…… 2ミクロンで99%以上のろ過精度
活性アルミ…… オイルの逆拡散や水分及び酸化ベーパーを防ぎます。
活性炭…… ポリエステルエレメントに浸透させた活性炭により、通常のろ過以外にもガスやベーパーからの臭気や不純物も捕捉します。
ステンレスワイヤメッシュ…… 耐食性材質及び大きいろ過面積により、凝縮された不純物やオイルベーパーを捕捉します。
A.C. Granulate …… 通常の活性炭エレメントより高性能で、ガスやベーパーからの臭気や不純物を捕捉します。
ハウジングオプション…… テフロンコーティング、エポキシコーティング、ステンレス

形状

概略図

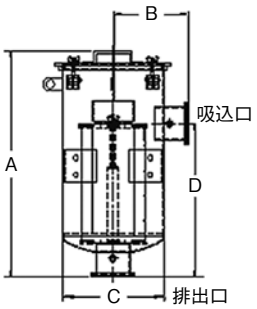

寸法公差：±6mm

	ポリエステル エレメント	ペーパー エレメント	フランジ	寸法：mm A	B	C	D	E	定格流量m³/h 公称定格値	エレメント定格値	概算質量Kg
I	CSL-274P-K160	CSL-275P-K160	K160	740	305	470	521	381	1870	1870	50
S	CSL-374P-K160	CSL-375P-K160	K160	740	305	470	521	508	1870	2550	51
I	CSL-376P-K200	CSL-377P-K200	K200	965	356	572	648	508	3060	3105	83
I	CSL-384P-K250	CSL-385P-K250	K250	1130	410	686	864	381	4930	11220	115

SOLBERG®

フォアライントラップ

真空ポンプ用
ISOフランジ NW25-NW50

- 真空ポンプの寿命を延ばします。
- メンテナンスコストが節約出来ます。
- システムのトラブルによる停止を防ぎます。
- 多様なメディアの選択が出来ます。

用途及び装置

- フォアライントラップは真空ポンプに不純物が混入するのを防止すると共にポンプの流体または微粒子の逆拡散を防止致します。
- ドライスクロールのチップシールダストの混入を防ぎます。
- 凝縮性ベーパーを捕捉します。
- ロータリーベーンポンプの保護
- ギアーボックス排気のミストの除去
- 半導体業界

特長と仕様

- 豊富な種類の互換性エレメント。要求アプリケーションにより簡単にエレメントの交換が可能。
- 真空度：通常は1.3×10^{-3}mbar（1×10^{-3}mmHg）
- ISOフランジ標準：容易に取り外せるクランプフランジでメンテナンス性向上。
- 耐食性ニッケルメッキ仕上げ
- 耐久性のあるハウジング

交換可能エレメント（お問い合わせください）

活性アルミナ…… 長時間のメディア寿命・逆拡散防止・水分／酸性ベーパーの捕捉に効果的です。（アルカリ性と酸性の複合物、その他の酸）
ステンレス製ワイヤーメッシュ…… 耐食性ワイヤーメッシュは大きな表面積で、凝縮性微粒子とオイルベーパーを捕捉します。
活性炭（粒子状）…… 微粒子状不純物とガスまたはベーパー状の臭気と不純物を捕捉します。
ポリエステルエレメント…… 効率は99＋％at５ミクロン。オプションとしてSUS316のエレメントサポートもあります。

形状

Interchangeable

概略図

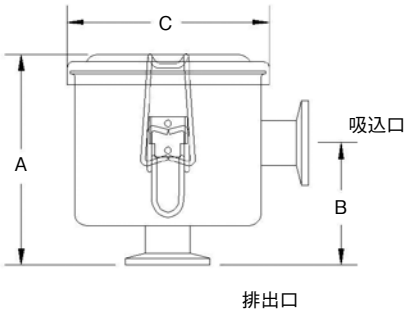

寸法公差：±６mm

ハウジング型式	フランジ	寸法：mm			定格流量m³/h		概算質量Kg
		A	B	C	公称定格値	エレメント定格値	
CSL-X（824）-NW25	NW25	102	56	95	31	45	0.40
CSL-X（848）-NW40	NW40	171	114	186	136	200	2
CSL-X（850）-NW50	NW50	279	149	222	298	495	7

オプション			
活性アルミナ	ステンレス製ワイヤーメッシュ	活性炭	ポリエステルエレメント
CSL-AA824/8-NW25	CSL-824S2-NW25	CSL-ACG824-NW25	CSL-825-NW25
CSL-AA848-NW40	CSL-848S2-NW40	CSL-ACG848-NW40	CSL-849-NW40
CSL-AA850-NW50	CSL-850S2-NW50	CSL-ACG850-NW50	CSL-851-NW50

SOLBERG®

小型コンパクト真空吸込フィルタ

“CSS”シリーズ 1/4”-1” NPT

用途及び装置

- 真空ポンプ及びシステム：油回転式、ドライ式
- 真空包装機
- 真空吊り上げ装置
- 吸込フィルタ
- 空気搬送システム
- 土壌改良システム
- ピストンの遠隔取り付け
- 印刷産業
- 工場自動装置
- 漏洩感知システム
- 木工機械
- 医療産業

特長と仕様

- 特許を取得した高品質のフィルタエレメント
- エレメントの中へ内臓のバタフライガスケットシールがハウジング下部の半球間のシールを確実にします。
- ペーパーエレメント：２ミクロンで99%以上のろ過精度
- ポリエステルエレメント：25ミクロンで99%以上のろ過精度
- 耐久性のある一体型ハウジング
- 豊富な交換可能エレメント(例えば；HEPA等)
- 耐久性のある炭素鋼構造(亜鉛メッキ仕上げも可能)
- 縦でも水平でも取付可能
- 使用可能温度範囲：－26℃～104℃
- 真空度：698mmHg(931mbar)
- エレメント交換推奨差圧：初期圧損から255mm-380mm H_2O

オプション(お問い合わせください)

- エポキシ塗装ハウジング
- 亜鉛メッキ
- 接続方法の変更
- 特殊接続

形状

概略図

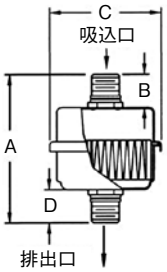

寸法公差：±6mm

I＝標準型　S＝高性能型

	ポリエステルエレメント	ペーパーエレメント	NPT接続口径	寸法：mm A	B	C	D	定格流量m³/h 公称定格値	エレメント定格値	概算質量Kg
I	CSS-05-025	CSS-04-025	1/4"	86	16	64	16	7	14	0.2
I	CSS-05-038	CSS-04-038	3/8"	86	16	64	16	10	14	0.2
S	CSS-07-038	CSS-06-038	3/8"	107	16	83	16	14	20	0.5
I	CSS-05-050	CSS-04-050	1/2"	98	22	64	22	10	14	0.2
I	CSS-07-050	CSS-06-050	1/2"	110	22	83	22	17	20	0.5
S	CSS-11-050	CSS-10-050	1/2"	127	22	105	22	20	60	0.7
I	CSS-07-075	CSS-06-075	3/4"	138	32	83	32	20	20	0.5
I	CSS-11-075	CSS-10-075	3/4"	146	32	105	32	34	60	0.7
I	CSS-11-100	CSS-10-100	1"	146	32	105	32	42	60	0.7

SOLBERG®

可能性の発見

真空フィルタの決定版
太陽電池製造工程向け
RXフィルタ

SOLBERG®

真空ポンプとシステムの保護

特殊用途における画期的な解決策

ソルバーグは濾過と分離技術において世界のリーダー的存在です。我々は、太陽電池の製造工程に設置される真空装置における吸引及び排気濾過システムの設計、エンジニアリング及び製作を行っております。
これらの工程における特徴は、摩耗性粉粒の捕集から発火性物質または有害物質の管理までが課題であります。我々はこの製造工程における環境を保護すると共に、危険な環境から装置を保全する使命に立ち向かうよう宣言いたします。

解決策を必要とする総てのユーザーへ

真空ポンプメーカー各社、システム設計・製作各社、太陽電池製造各社、他

太陽電池の製造工程における濾過対策

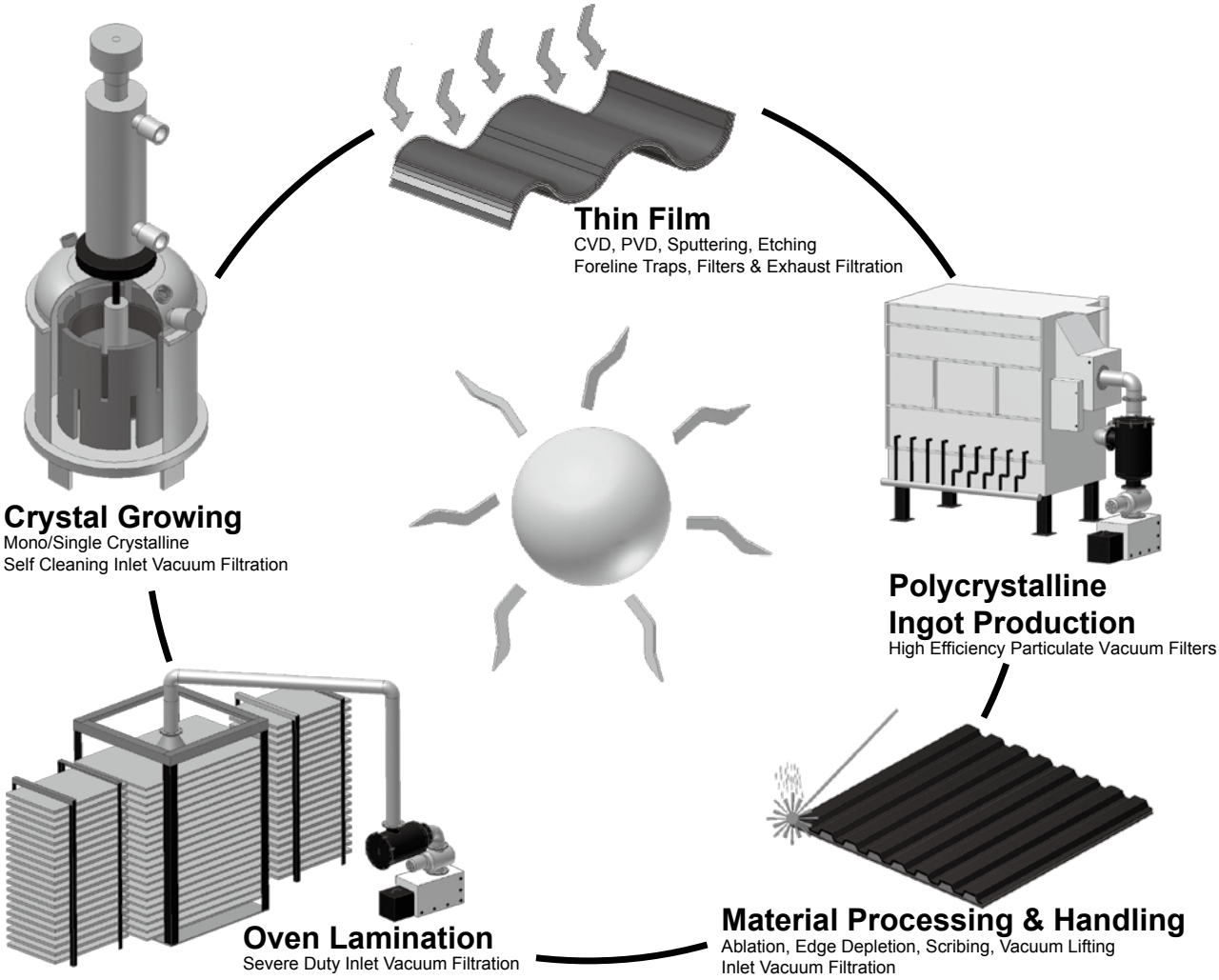

SOLBERG®

高効率真空フィルタおよびトラップ

目的と利点

製造工程の流体から有害粒子を除去することは単/多結晶半導体素材、薄膜製造工程及び積層工程に使用される真空装置における寿命と信頼性にとって不可欠です。摩耗性粒子はポンプを早期に破壊し、その結果運転停止させ復旧させるにはコストが高くつくことになります。高真空で運転中に逆流を防ぐことは、製造工程の汚染防止には不可欠です。

ソルバーグの吸込真空フィルタ及びトラップの広範なラインは、ウエットとドライ双方の真空ポンプ仕様に見合う様に設計されています。多様なエレメントの種類、接続方法及び構造はポンプ及び製造工程の保全に有効です。

パルス洗浄フィルタ（RXフィルタ）

目的と利点

単/多結晶PV製造において、粉塵及び粒子は従来の吸込真空フィルタをすぐに詰まらせてしまうことがあります。ソルバーグはマーケット特定の解決策として実証された、パルス洗浄式技術を導入いたしました。RXシリーズです。

RXシリーズはパルス状の大気エアーまたは不活性ガスをシステムに吹き込むことにより、メンテナンス間隔の延長と製造効率を改善することができます。このシステムはダストが堆積したフィルタからダストをパージして、下部のチャンバーに集積して容易に処分できます。用途条件によって、PTFEエレメント又はステンレス製ダッチTwillエレメントが最適な性能を発揮し真空ポンプの寿命を大幅に延長させることができます。

設計条件と仕様

- PTFE エレメントの性能：99.97%　@0.3ミクロン
- ダッチTwillエレメントの性能：99%　@10ミクロン
- 炭素鋼及びステンレス鋼ハウジングの選択
- 特定のフィルタに対するコーティング対応
- 高真空度用途に対してヘリウムによる標準リークテスト
- 逆流防止対策可能

RX シリーズ－逆洗パルス技術

太陽電池及び半導体向け真空フィルタ

ソルバーグの設計・製造技術は、苛酷な環境下で運転する特定のろ過において、運転員の安全と装置の保全を図る使命を持ち合わせています。

ソルバーグのRXシリーズは、実証された逆洗パルス技術を内蔵しており、メンテナンスの間隔を伸ばして運転時間を延長し、エレメントの交換回数を減らすことにより、メンテナンスコストが大幅に節約できる結果につながります。

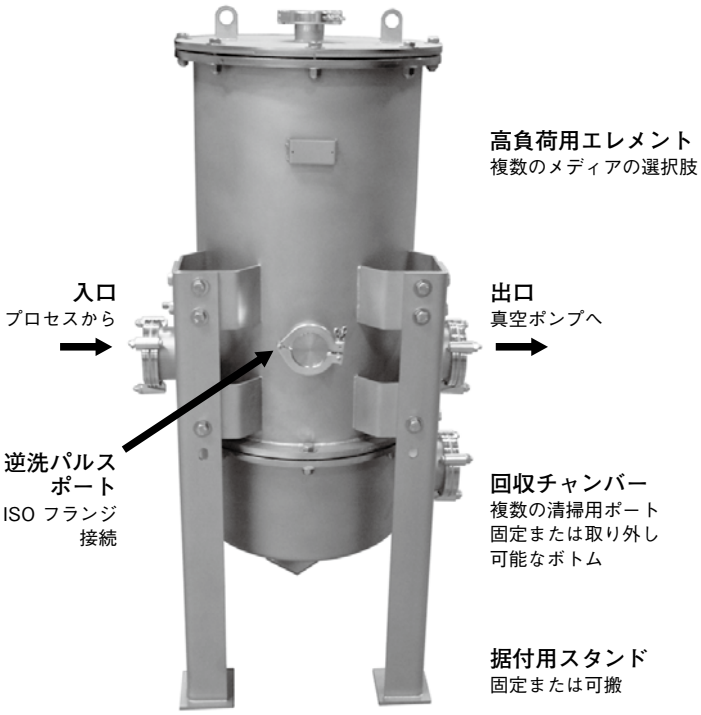

用途及び装置

- 単結晶/多結晶製造
- 真空蒸着及び積層
- ドライ式真空ポンプ・油回転式真空ポンプ及びシステム
- 有害粒子からのポンプの保護（SiOx）
- 粒子が潤滑油を汚染するのを防止
- 逆流のリスク回避
- ドライ式ポンプにおける粒子の蓄積と成長の防止

標準の特性及び仕様

- 逆洗パルス技術を組み込むことにより、メンテナンスの間隔が大幅に延び、フィルタの寿命を延長させます。
- PTFE メディア: 0.3ミクロンで99.97%のろ過精度
  連続耐熱温度: 135℃
- Dutch Twill メディア: 公称粒径10ミクロン
  連続耐熱温度：205℃
- 互換性のあるエレメントは容易に交換できます。
- 一体化されたサポートスタンドにはガイドが付いており、メンテナンスを簡素化します。
- 炭素鋼またはステンレス鋼構造
- 大きな回収容器はメンテナンスの間隔を延長させます。
- 高コンダクタンス設計
- リーク量: 最小標準1×10^{-7} mbar L/sec

オプション（お問い合わせください）

- 特定の要求に応じた設計
- 産業用途向け塗装：PTFE 及びエポキシ
- 不動態化処理可能です。
- 溶接部ブラスト仕上げ
- ASME、PED、ATEX 認証可能
- それぞれのフィルタが独立して連続運転ができるような並行ろ過システム
- 半自動または全自動運転用のバルブ
- 客先要求に応じた、各種フランジ接続

SOLBERG®

RX シリーズ−逆洗パルス技術

太陽電池及び半導体向け真空フィルタ

概略図

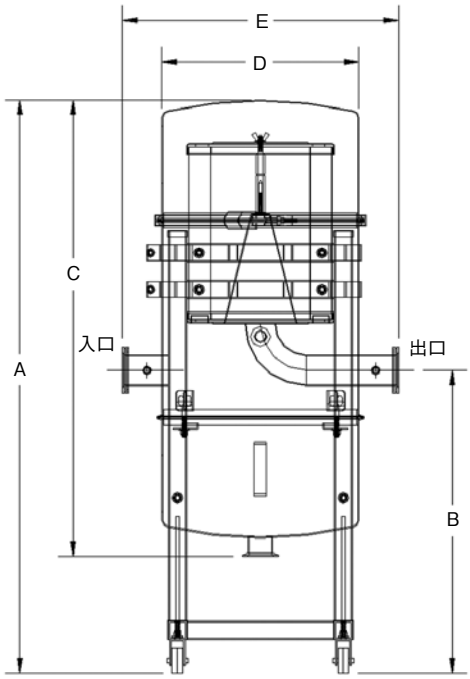

寸法参考図

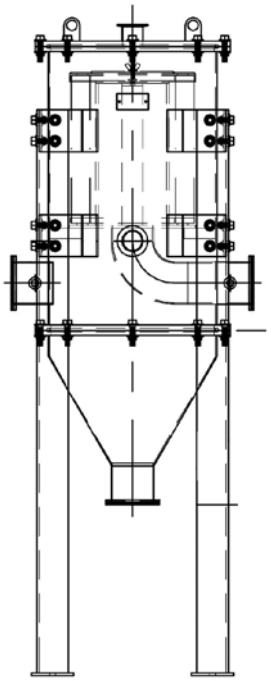

ホッパー型集塵チャンバー
（これはオプションです）

参考		本体材質	接続口径	参考 概略寸法：mm				
PTFEエレメント	Dutch Twill エレメント			A	B	C	D	E
RX-TF235Q-400F	RX-DT234D-400F	炭素鋼	4" FLG	1098	657	857	305	514
RX-TF235Q-400FS1	RX-DT234D-400FS1	ステンレス	4" FLG	1098	657	857	305	514
RX-TF375Q-K100	RX-DT374D-K100	炭素鋼	ISO K100	1184	625	943	406	584
RX-TF375Q-K100S1	RX-DT374D-K100S1	ステンレス	ISO K100	1184	625	943	406	584
RX-TF375Q-K160	RX-DT374D-K160	炭素鋼	ISO K160	1184	625	943	406	587
RX-TF375Q-K160S1	RX-DT374D-K160S1	ステンレス	ISO K160	1184	625	943	406	587

各種オプション例（お問い合わせください）

Solberg International を訪問してください。 ***www.solbergmfg.com***

逆洗パルス型
真空吸込フィルタ
“RST”シリーズ

- フィルターエレメントの寿命延長
- 節約
- 簡易保守点検

利点

- フィルターの点検清掃に要するシステムの停止時間を節減できます。
- 目視点検することにより保守・点検を単純化できます。
- 全真空状態で衝撃による破損耐久テストを行っています。
- 高負荷用途向け
- エレメントを逆洗することによりフィルタエレメントを延命させます。
- 滅菌環境に対して高耐熱性
- CT/STシリーズ(“T” 型)のフィルタに適用できます。

特長と仕様

- 鋳物ヘッドセンターにコンプレッサーエア接続用の3/4”タップ設置。
- フィルタエレメントの内径にパルスエアーを噴射することによりダストと堆積物をシェルの底に落として運転寿命を延長させます。
- ポリカーボネート製シースルー容器
- 真空度：代表例 1×10^{-3}mmHg(1.3×10^{-3}mbar)
- 密閉型組み立てフィルターは耐静電仕様です。
- 高引張強度は寸法的安定を可能にします。
- ダスト保持容量の増大(オプション)
- 内蔵型入口バッフル
- コンパクトデザインで必要運転スペースを最小化ができます。
- 入口はエレメントの上方にありエレメントの寿命とメンテナンス間隔を長くしています。
- “T” 型デザインは関連配管を最小化しています。
- “ダスト落下型” ハウジングは運転とダスト捕集を容易にします。
- 頑丈なスイング型ボルトは取り外しを容易にします。
- 耐熱温度:
  - 密閉型組み立て max：104℃
  - 透視型容器 max：143℃
- 電磁弁・スイッチボックス・アキュムレータ及び設置架台はオプションで供給可能です。

形状

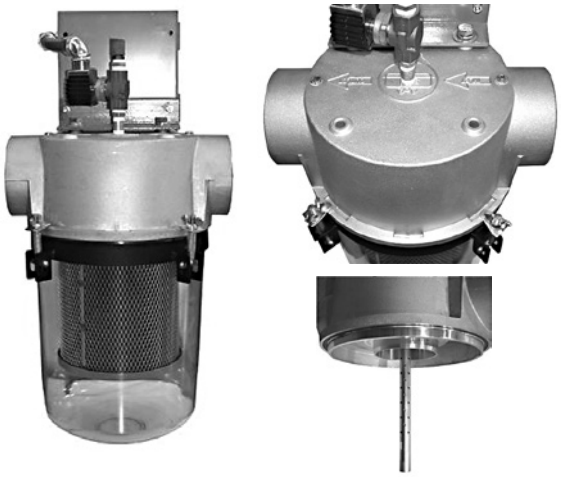

概略図

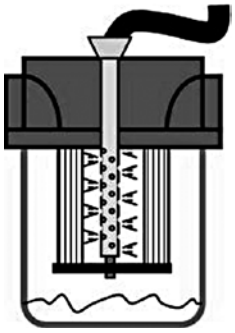

RSTの内側
コンプレッサーエアーをパルス状にフィルタエレメントの内径からブローすることによってシェルの底に堆積物を落とします。

型式	接続サイズ	定格流量m³/h
RST-TF851E/1-201C	2"	174
RST-TF851E/1-251C	2 1/2"	174
RST-TF235E-301C	3"	340
RST-TF335E-301C	3"	476
RST-TF235E-401C	4"	340
RST-TF335E-401C	4"	476

SOLBERG®

真空吸込フィルタの医療用途

"HV" Series 2-4" BSPP

用途

病院向け真空吸込フィルタ(HVシリーズ)は液体、固体、及びサブミクロン微粒子を除去するように設計されております。HVシリーズは真空ポンプの損傷を防止すると同時に作業者を有害物による汚染から守るものです。
これらの高効率の真空吸込フィルタは、大気における医療用真空設備向けに設計されており、ほとんどの研究室及び病院環境における様々な真空ポンプに使用できます。
コンパクトな組み込み型のデザインは容易に据え付け及びメンテナンスのコストと時間低減を可能にします。

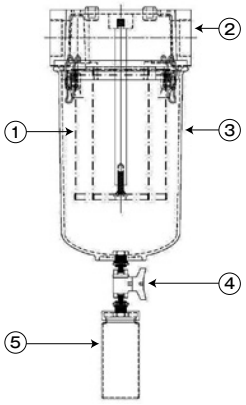

特長と仕様

- ULPA メディアと配管設計は医療システムに適合しています。独自のテストで確認された性能は認証されております。
  - 99.99% 0.12 ミクロン以上
  - 高ダスト捕集容量
  - エレメントに対するエア比が低く、圧力損失を最小に抑えられますので最良のポンプ性能が得られます。
- 耐食性アルミダイキャスト及び内臓バッフルつきのヘッド
- 衝撃に強いシースルーバケットは汚染物質のレベルのチェックが容易に目視で行えます。
- 汚染液排出のための真鍮バルブと継手
- 容易に脱着できる殺菌可能なドレンフラスコ

HVフィルタ	接続口径	接続種類	流量(大気圧下)(m^3/hr)	概算質量(kg)	エレメント型式	フレーム付きデュアル形式
HVS-UL851/1-201C	2"	BSPP	175	8	UL851/1	HVS-UL851/1-201C
HVS-UL851/1-251C	2-1/2"	BSPP	175	7	UL851/1	HVS-UL851/1-251C
HVS-UL235/2-301C	3"	BSPP	340	14	UL235/2	HVS-UL235/2-301C
HVS-UL235/2-401C	4"	BSPP	340	12	UL235/2	HVS-UL235/2-401C

オプション(お問い合わせください)

- サポートスタンド及び保護カバー(様々な形状に対応できます)
- 差圧計
- 炭素鋼のバケット
- ご要求による高酸素システムの設計

自立スタンド

壁掛け型